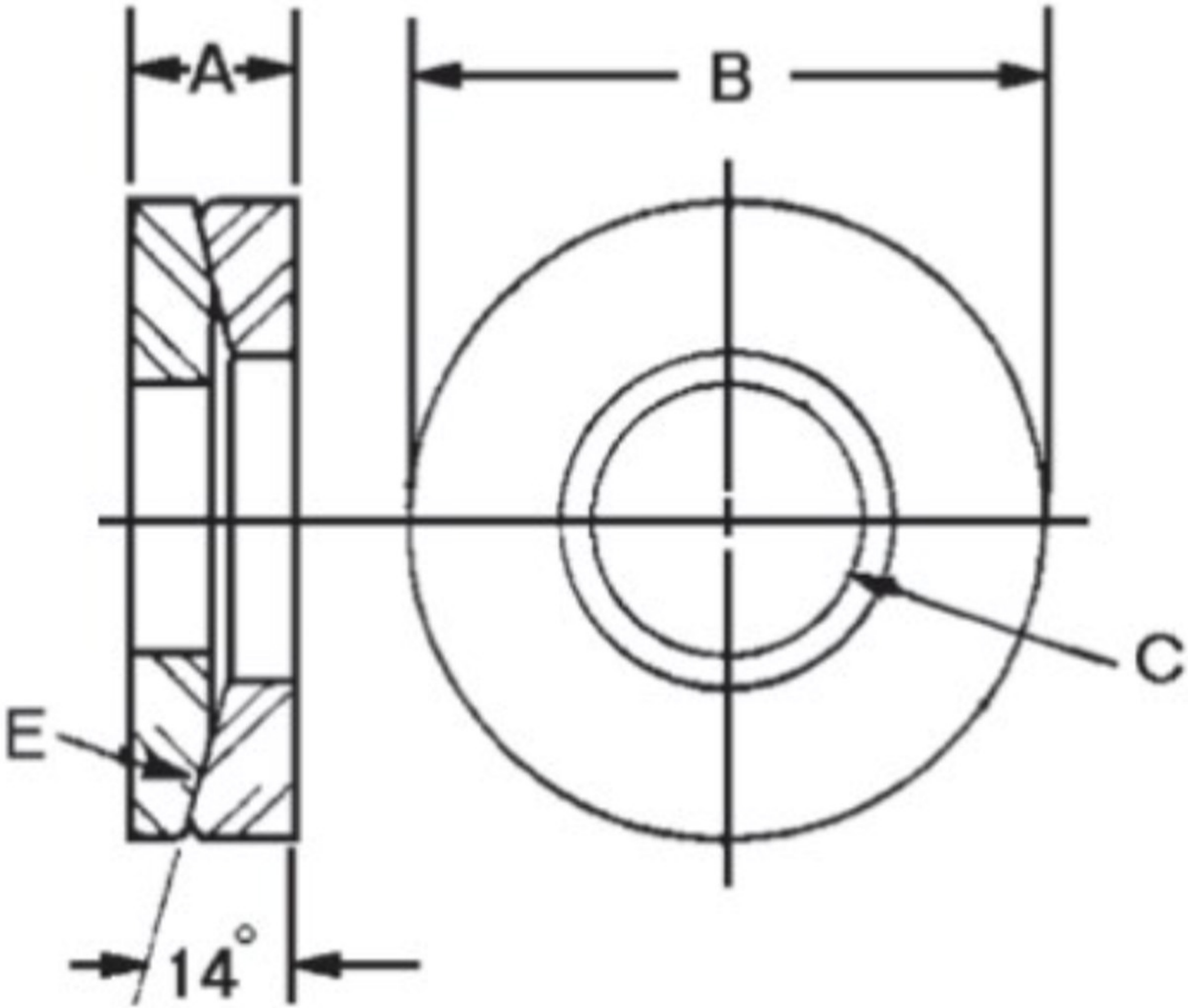
A
B
C
E
14°