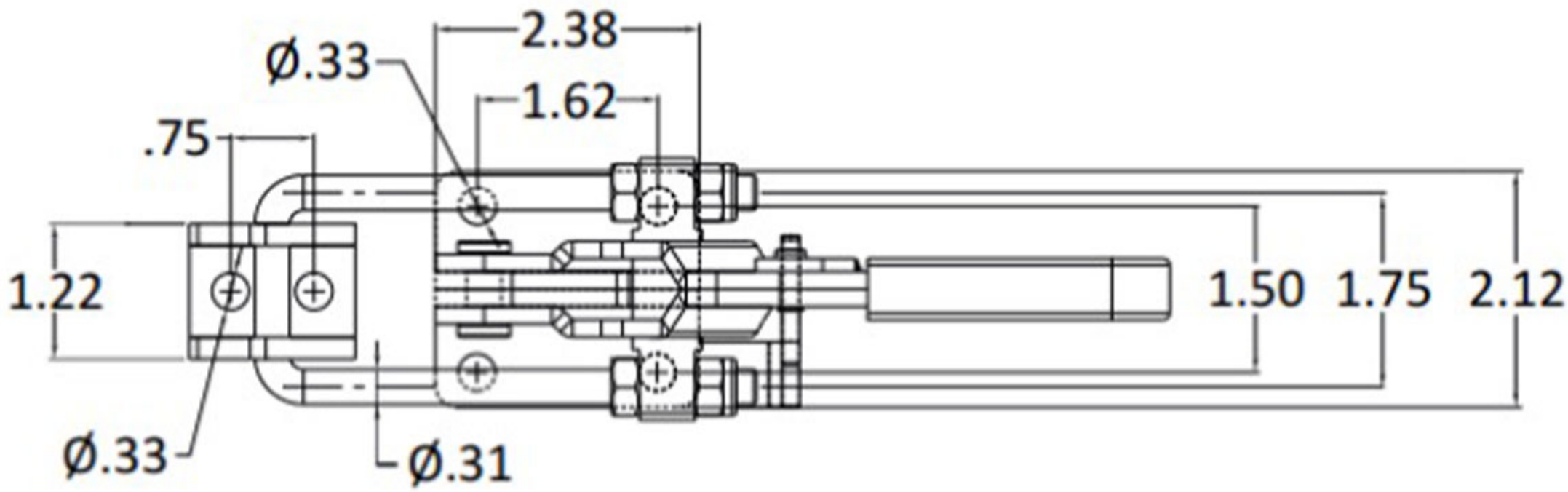
2.38
Ø.33
1.62
.75
1.22
1.50
1.75
2.12
Ø.33
Ø.31

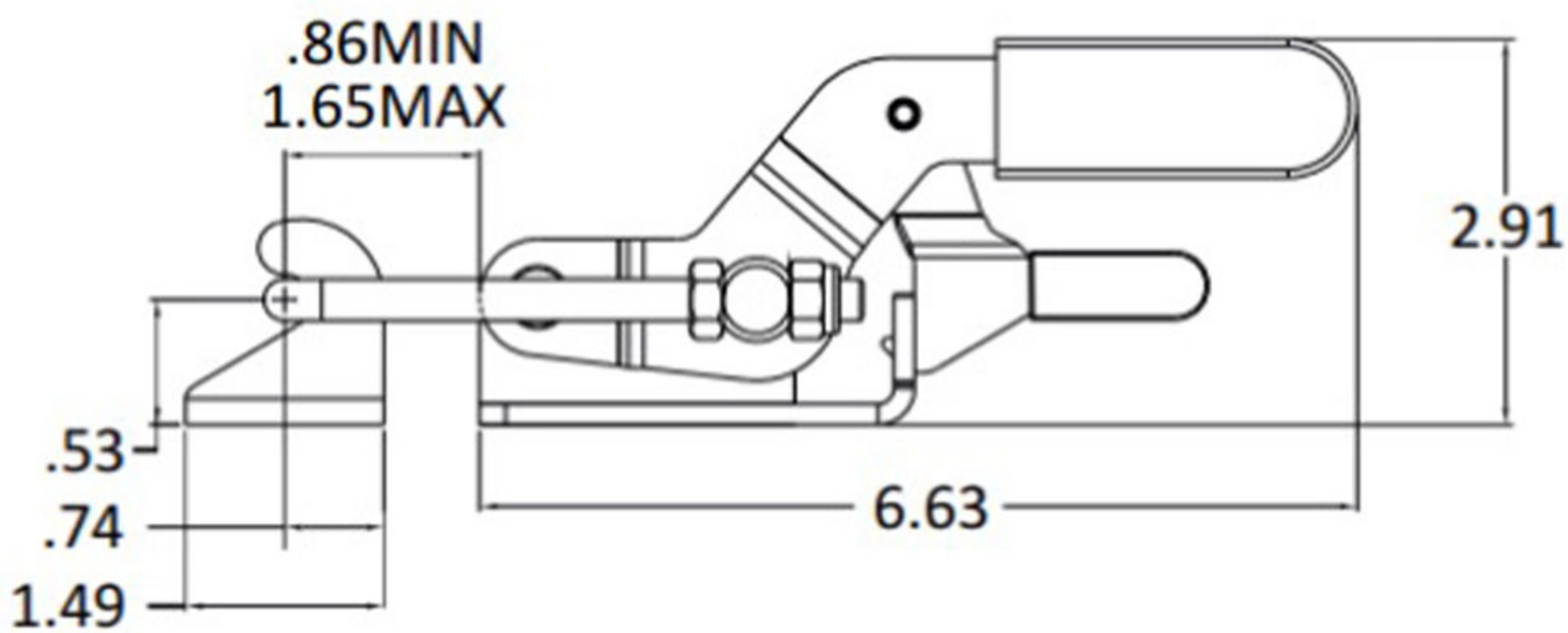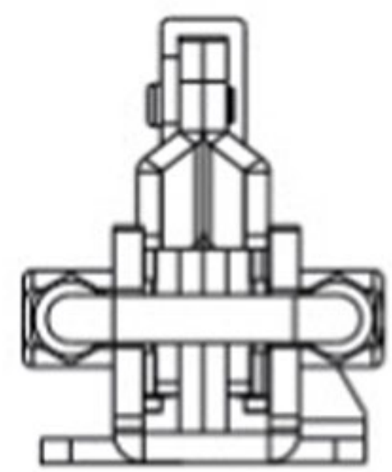
.86MIN
1.65MAX
2.91
.53
.74
1.49
6.63